5. Profils de vitrage
Klemprofielen

(A)

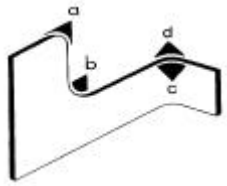

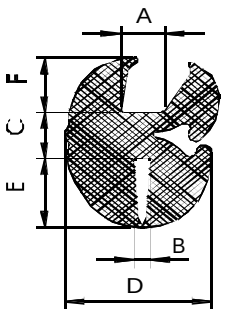

Article Artikel	M	Référence Referentie	Dimensions/Afmetingen (mm) A	B	C	D	E	F	Rayon/ Radius (mm) (A)	Poids/ Gewicht	U.V. V.E.	Lacet Vulprof.
	E	KLE0004	2.5	1.5	7	16	7	7	80	300	15	3
	E	KLE0002	3	1	4	11.6	4.5	6	35	145	20	2
	S	KLE0001*	3	1	4	11.6	3	3	35	90	25	2
	E	KLE0009	3	2	4	10.2	3	3	20	95	50	1
	E	KLE0003	4	1	7	16	6	7	35	290	15	3
	E	KLE0005	4	1.5	4	13.6	5	6	35	165	25	2
	E	KLE0006	4	1.5	7	16	7	7	80	270	20	3
	E	KLE0010	4	2	7.3	18	11	8.7	100	405	15	3
	E	KLE0017	4	3	7	16	7	7	80	230	20	3
	E	KLE0016	4	3	4	12.6	5	6	35	150	25	2
	E	KLE0018	4	3	7.5	19.5	12.5	9.5	35	360	15	3
	S	KLE0025	4	4	7.5	18	7.5	8	80	15	15	3
	E	KLE0029	4.5	5	7	16	7	7	80	300	20	3
	E	KLE0036	4.5	23	6.8	31	8.5	9	100	410	15	3
	E	KLE0011	5	2	5	15	6	6	100	350	50	3
	E	KLE0012	5	2	7.5	19	12.5	9.5	100	410	15	3
	E	KLE0020	5	3	7	19	8	8	90	345	20	3
	E	KLE0019	5	3	7.5	19	12.5	9.5	100	460	15	3
	E	KLE0030	5	5	7	18.4	9	8	90	360	20	3
	E	KLE0014	5.5	2	7.3	19	11	8.7	100	400	15	3
	E	KLE0008	6	1.5	7.5	19	12.5	9.5	100	400	15	3
	E	KLE0015	6	2.5	7	19	8	8	90	350	20	3
	E	KLE0021	6	3	7.5	19	12.5	9.5	100	410	15	3
	E	KLE0026	6	4	7.5	19	12.5	9.5	100	390	15	3
	E	KLE0031	6	6	8.5	19	9.5	9	100	435	15	3
	S	KLE0034	6	10	7.5	22.7	12.5	9.5	100	530	300	3
	S	KLE0024	6.5	3.5	7.5	18	7.5	8	100	350	15	3
	S	KLE0027	7	4	7.5	19	11	9.5	100	470	15	3
	E	KLE0023	8	3	7.5	22	12.5	9.5	120	600	15	3
	E	KLE0028	8	4	8.5	25	12.5	10	100	620	15	3
	E	KLE0032	10	6	7.5	24	12.5	9.5	100	570	15	3
	E	KLE2008*	10	3	7.5	23	12.5	9.5	120	600	15	3

M : E = EPDM (Ethylene Propylene Diene Rubber)
S = SBR (Styrol Butadien Rubber (Buna))

Ces valeurs sont données à titre indicatif et ne constituent aucun engagement de notre part.
Deze waarden zijn uitsluitend ter indicatie en houden geen verplichting in van onze zijde.

*Délaidelivraison+/-2 semaines. **Délaidelivraisonsurdemande.
*Leveringstermijn+/-2weken. **Leveringstermijnopaanvraag.

A BUHLER Adivisionof
MEUNIER GROUP
Rue Mandenne34 * B-6590Momignies * Tel. --32(0)60/510051 * Fax --32(0)60/5100 52
e-mail: meuniergroup@meuniergroup.be

5. Profils de vitrage
Klemprofielen

Article Artikel	Référence Referentie	Rayon Radius	Matière Materiaal	U.V. V.E.
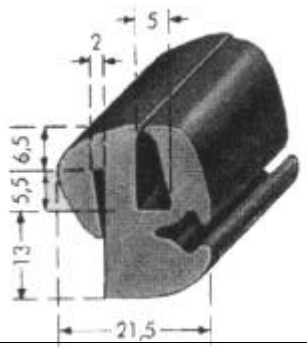	KLE0013	100	*EPDM*	15
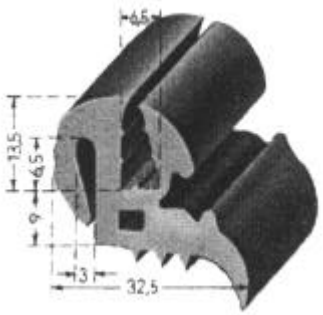	KLE0022	100	*EPDM*	18
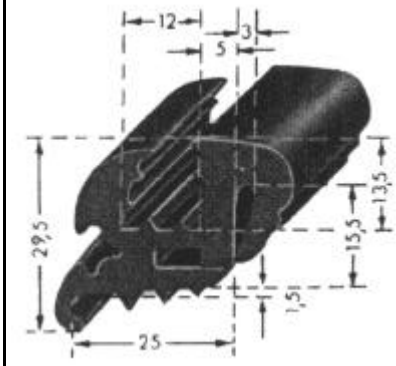	KLE0037	-	*EPDM*	15
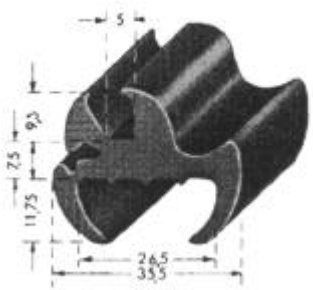	KLE0038	-	*SBR/EPDM*	15

Ces valeurs sont données à titre indicatif et ne constituent aucun engagement de notre part.
De ze waarden zijn ontsluitend ter indicatie en houden geen verplichting in van onze zijde.

*Délaidelivraison+/-2semaines. **Délaidelivraisonsurdemande.
*Leveringstermijn+/-2weken. **Leveringstermijnopaanvraag.

A BUHLER Adivisionof
MEUNIER GROUP
Rue Mandenne34 * B-6590Momignies * Tel. --32(0)60/510051 * Fax --32(0)60/5100 52
e-mail: meuniergroup@meuniergroup.be

5. Profils de vitrage
Klemprofielen

Article Artikel	Référence Referentie	Rayon Radius	Matière Materiaal	U.V. V.E.
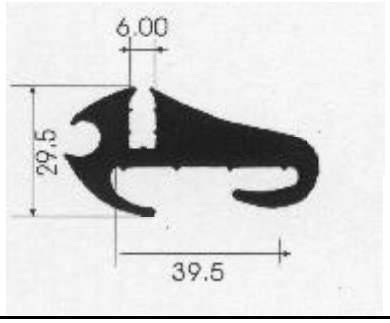	KLE0050**		*EPDM*	300
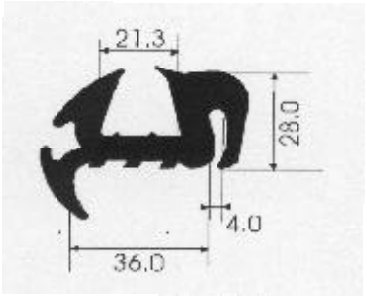	KLE1190 **		*EPDM*	210
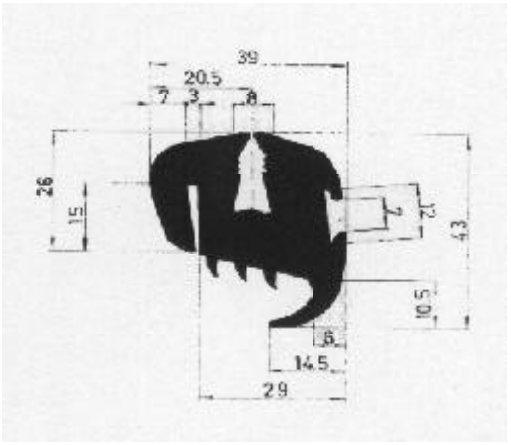	KLE4513		*EPDM*	80
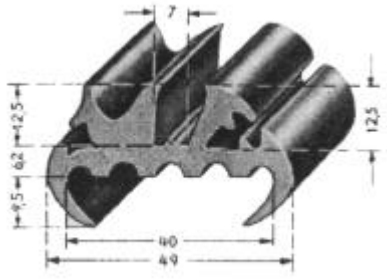	KLE0039 *		*SBR*	10

Ces valeurs sont données à titre indicatif et ne constituent aucun engagement de notre part.
Deze waarden zijn enkel ter indicatie en houden geen verplichting in van onze zijde.

*Délaidelivraison+/-2 semaines. **Délaidelivraisonsurdemande.
*Leveringstermijn+/-2weken. **Leveringstermijnopaanvraag.

A BUHLER Adivisionof
MEUNIER GROUP
Rue Mandenne34 * B-6590Momignies * Tel. --32(0)60/510051 * Fax --32(0)60/5100 52
e-mail: meuniergroup@meuniergroup.be